Lichtleiste
Light bar

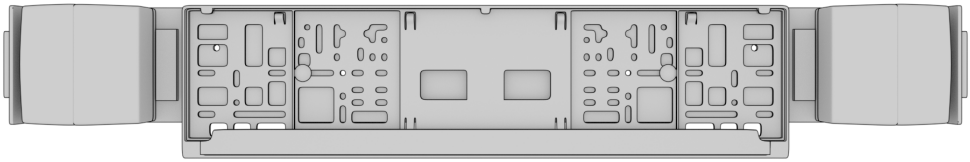

Art.-Nr. / Item no. / Art. n°
331401
331402
331426
331427

ENGLISH

IMPORTANT

Always shut off power to the circuit before starting installation work. In some countries electrical installation work may only be carried out by a authorised electrical contractor. Contact your local electricity authority for advice.

DEUTSCH

WICHTIG!

Vor der Installation den Strom abschalten. In einigen Ländern dürfen Elektroinstallationen nur von autorisierten Elektrofachleuten ausgeführt werden. Im Zweifelsfall die örtlichen Behörden ansprechen.

FRANÇAIS

ATTENTION !

Toujours couper l'alimentation au panneau principal avant de procéder à l'installation. Dans certains pays, l'installation doit être effectuée par un électricien qualifié. Pour en savoir plus, contacter les autorités locales compétentes en la matière.

Für / For / Pour 331426 / 331427

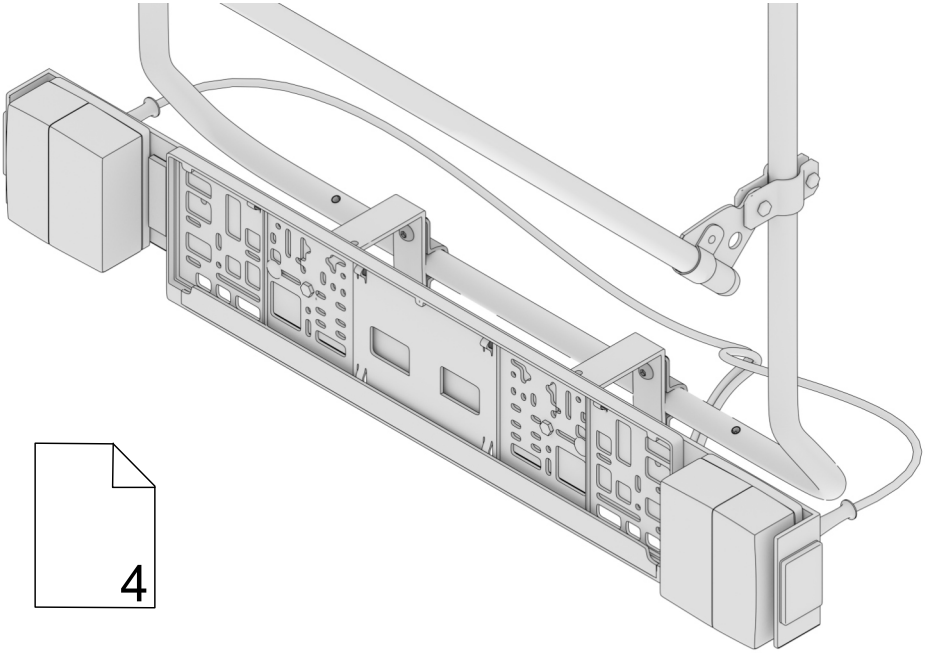

Für / For / Pour 331401 / 331402 / 4700 / 4800

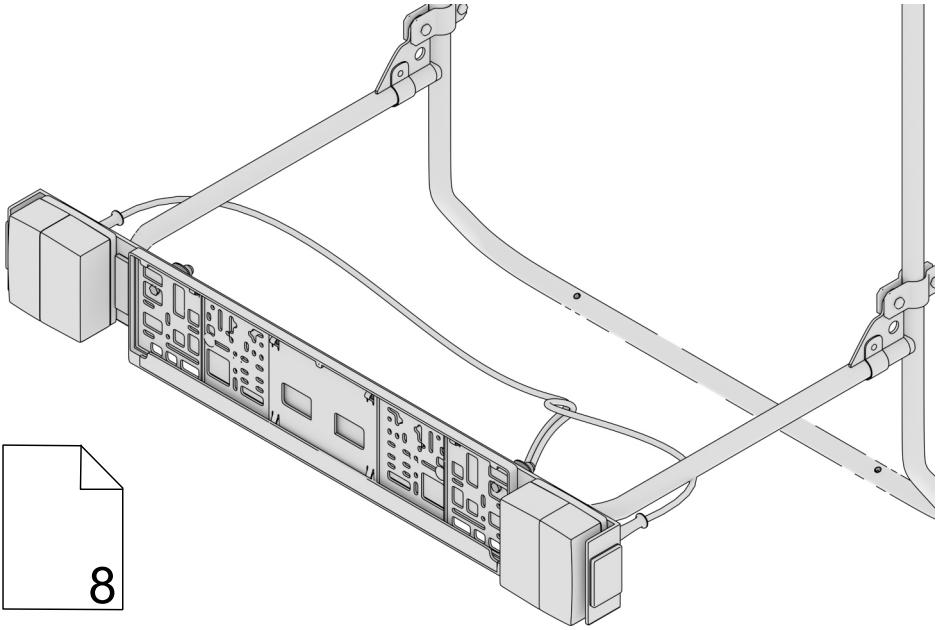

Für / For / Pour 331426 / 331427

1

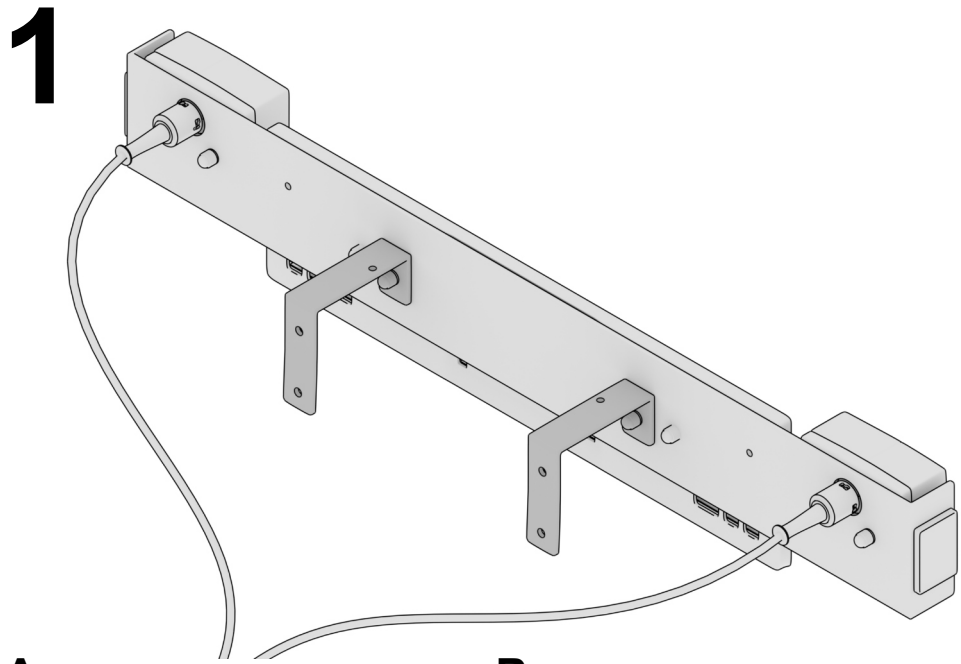

A

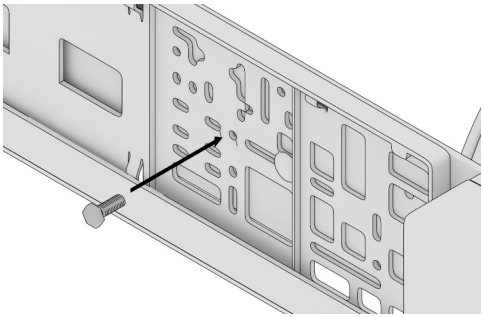

B

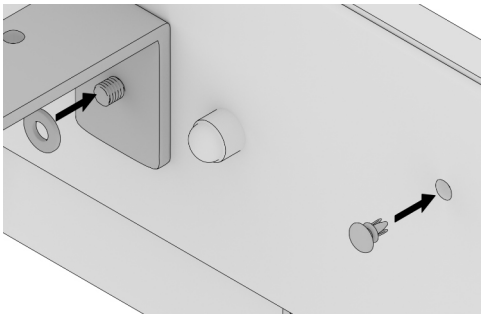

C

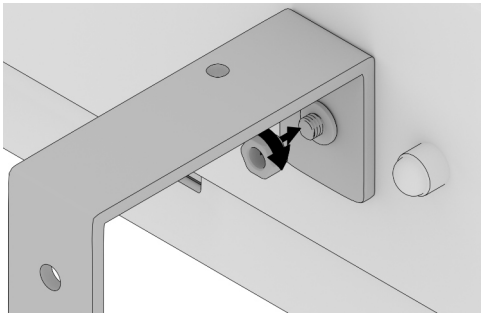

D

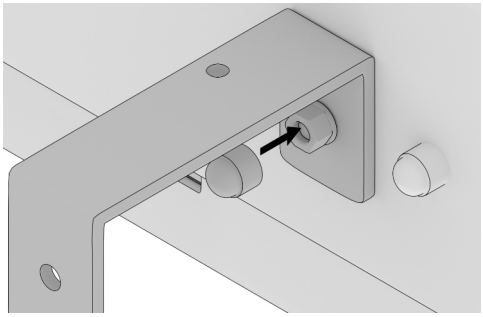

2

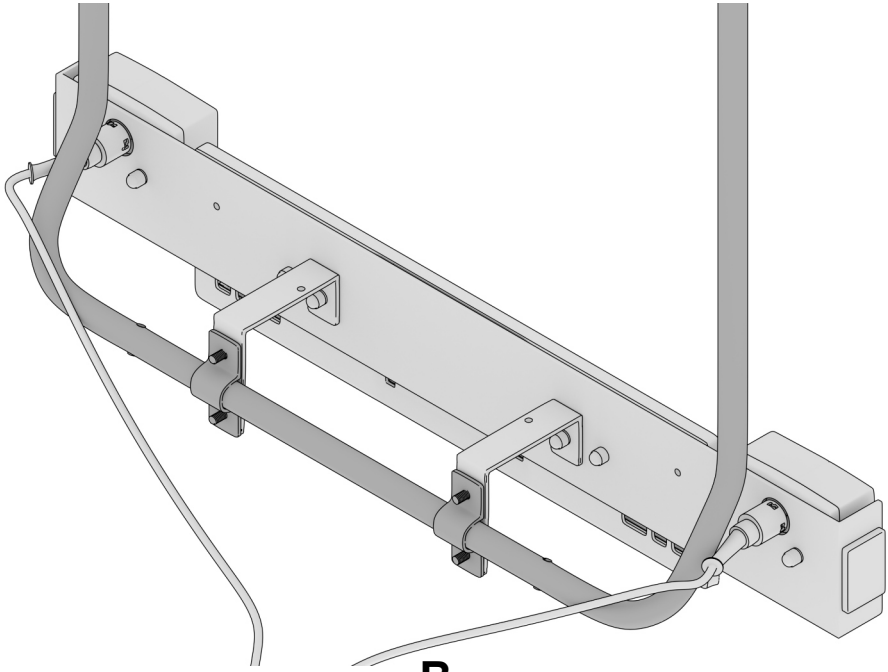

A

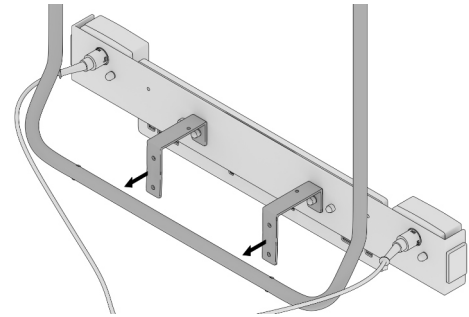

B

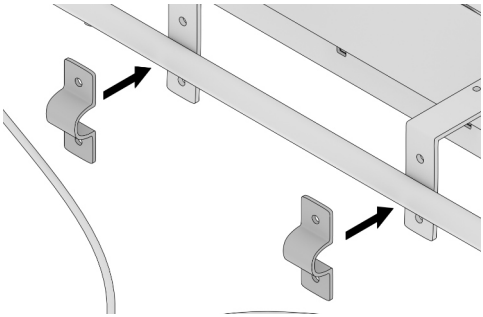

C

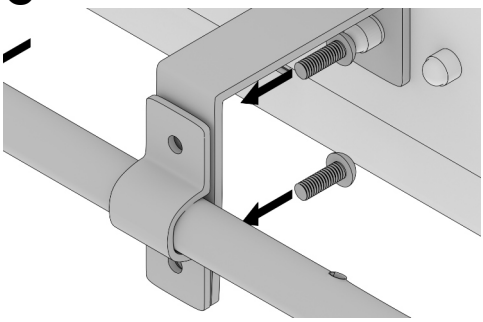

D

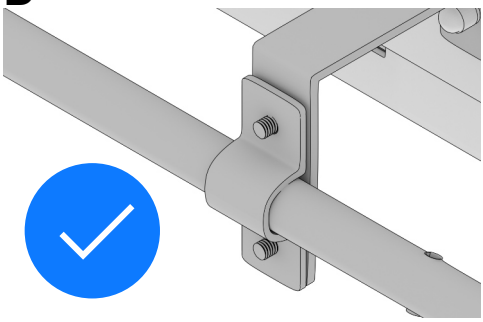

3

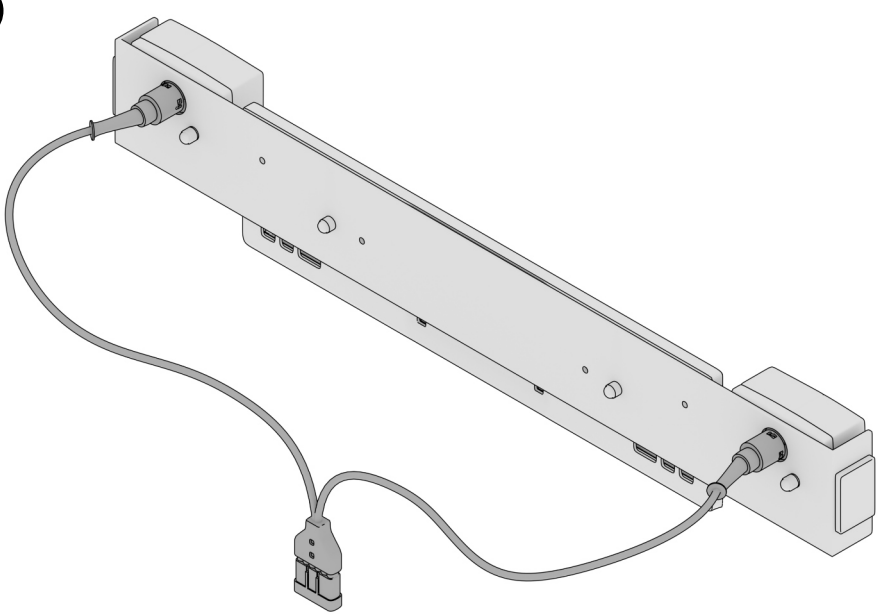

A

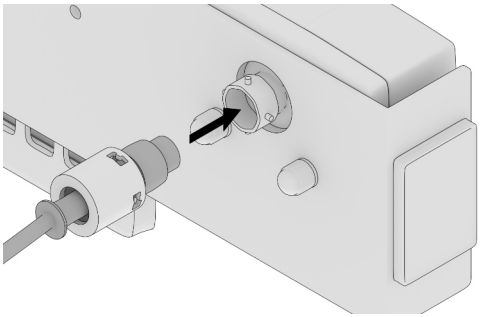

B

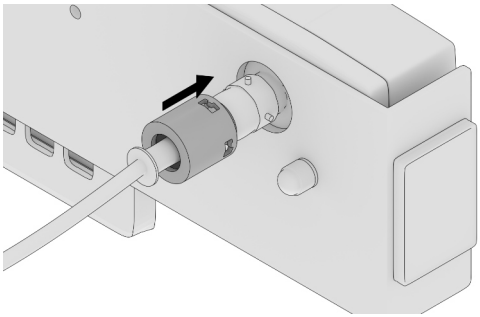

C

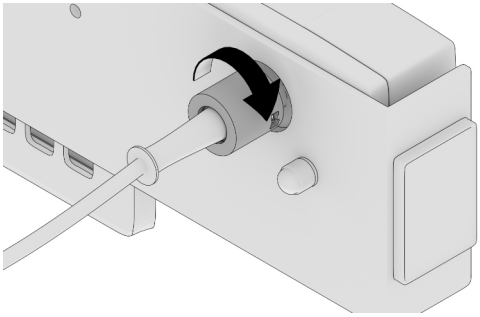

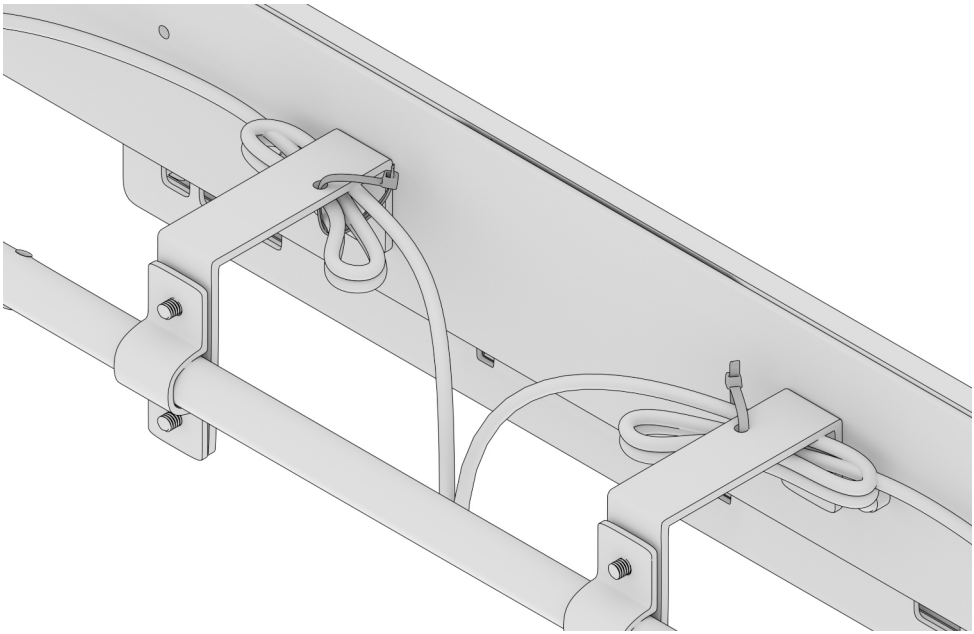

D

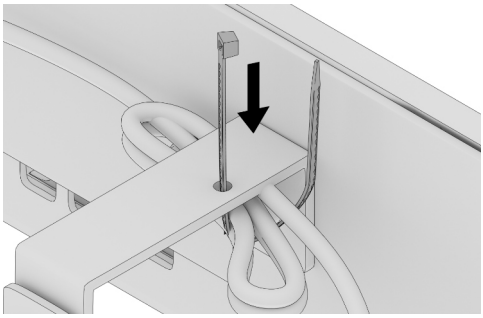

E

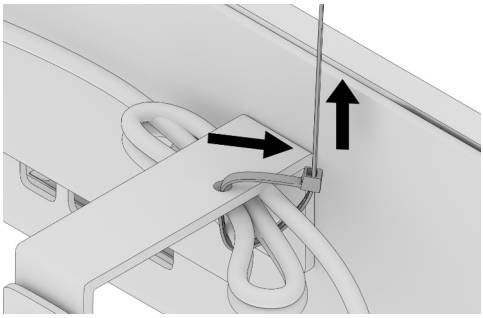

F

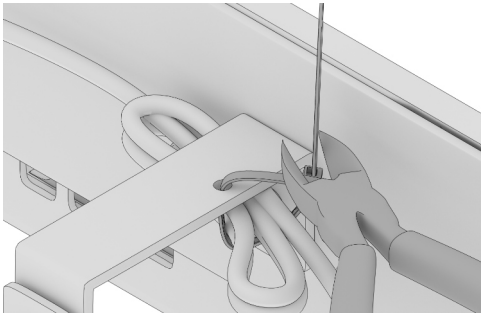

G

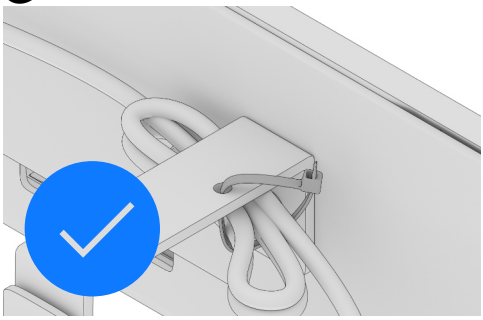

Für / For / Pour 331401 / 331402 / 4700 / 4800

1

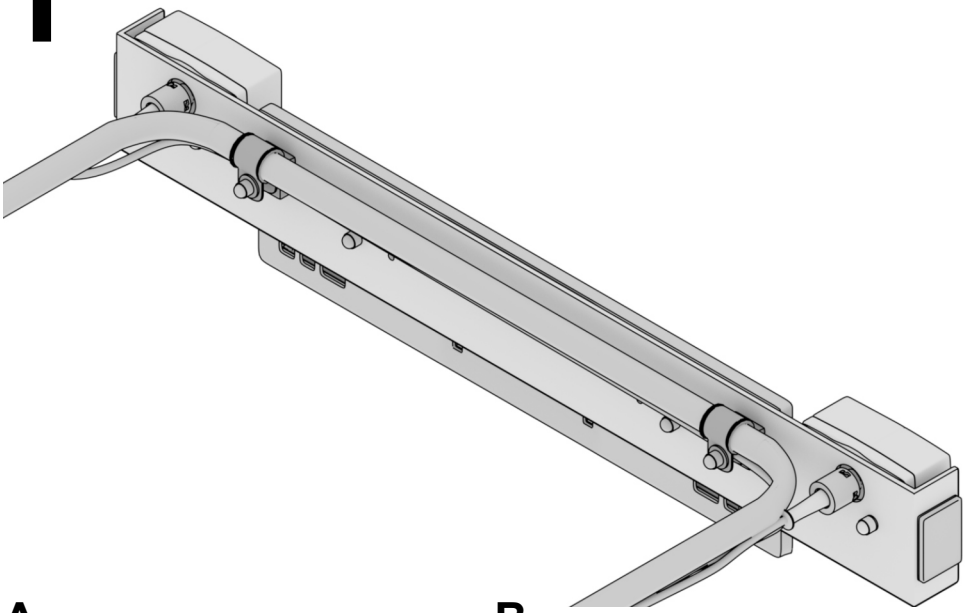

A

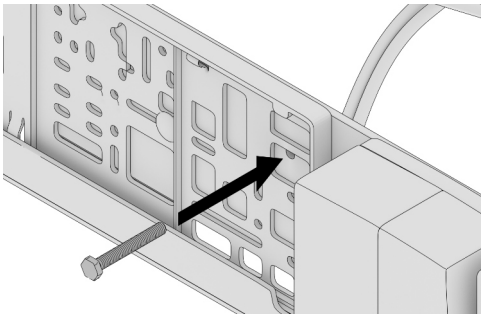

B

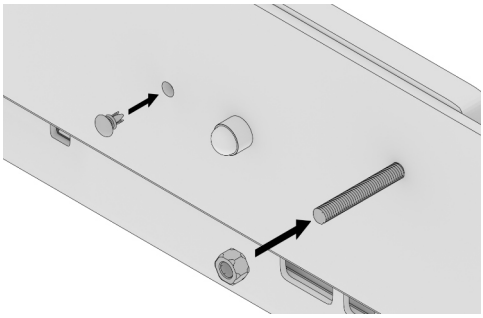

C

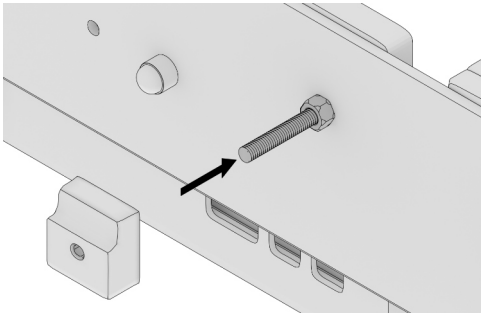

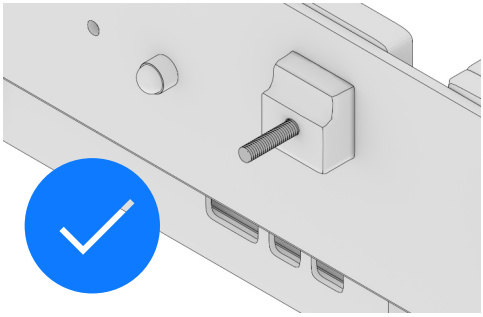

D

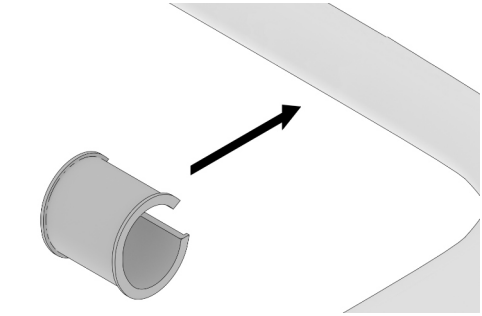

E

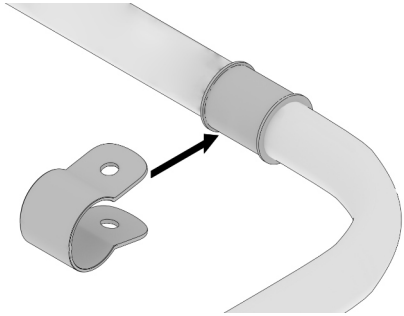

F

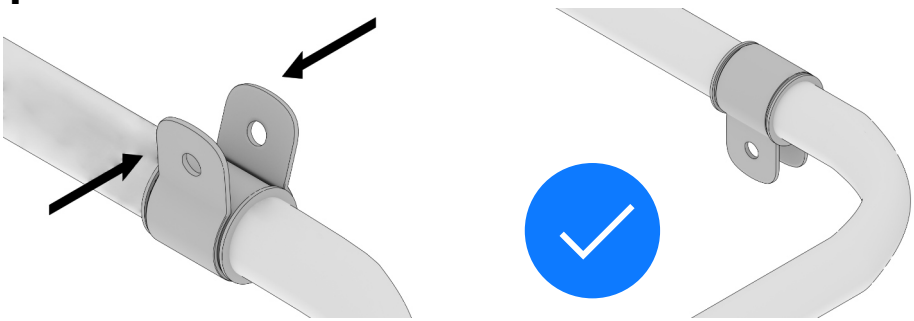

G

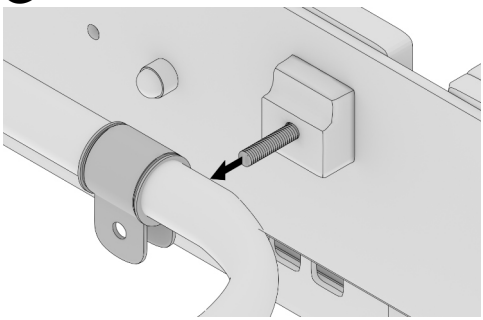

H

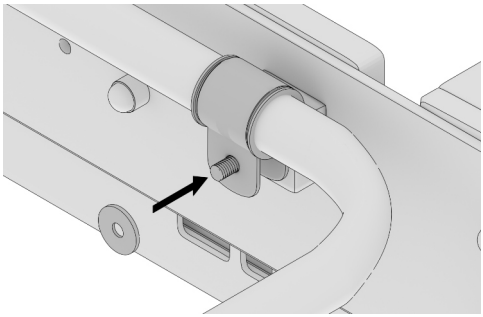

I

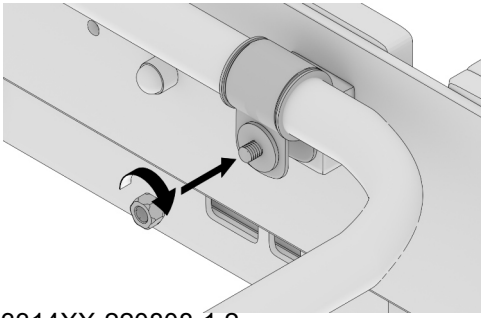

J

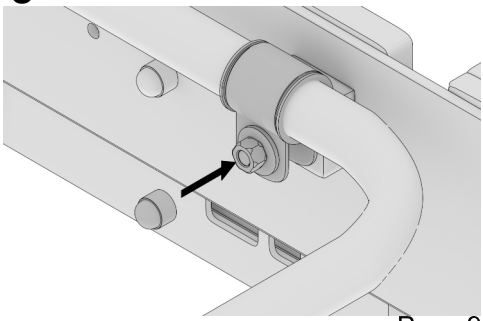

2

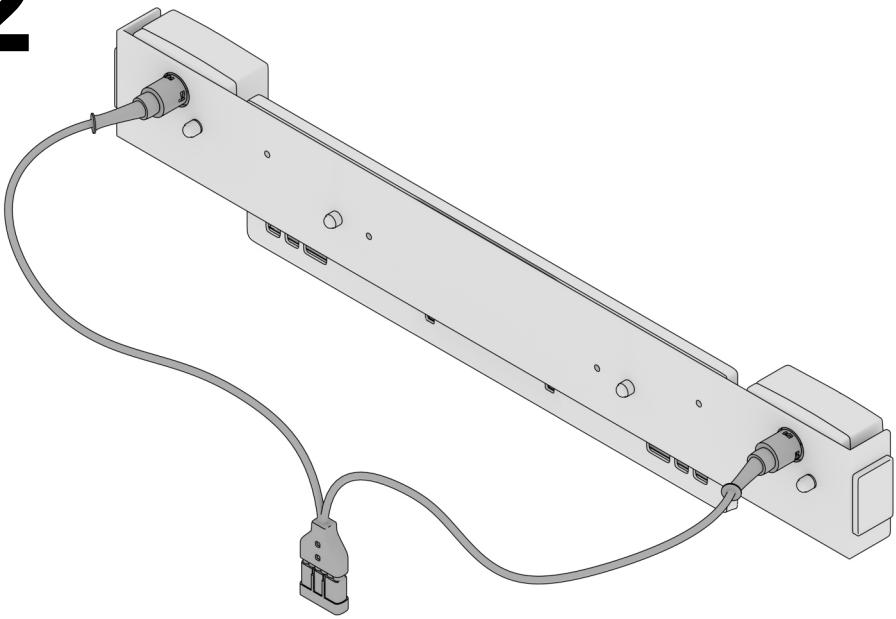

A

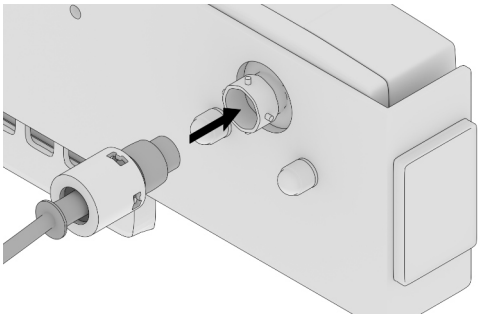

B

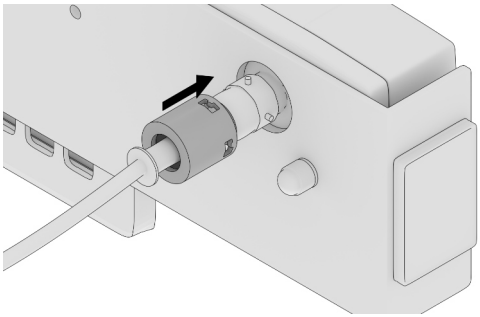

C

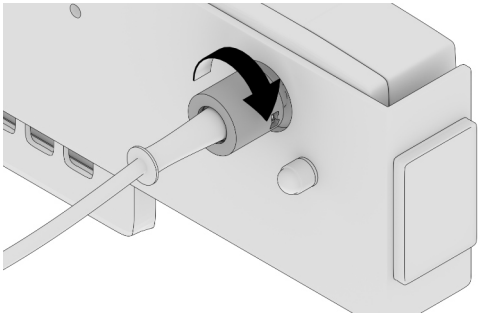

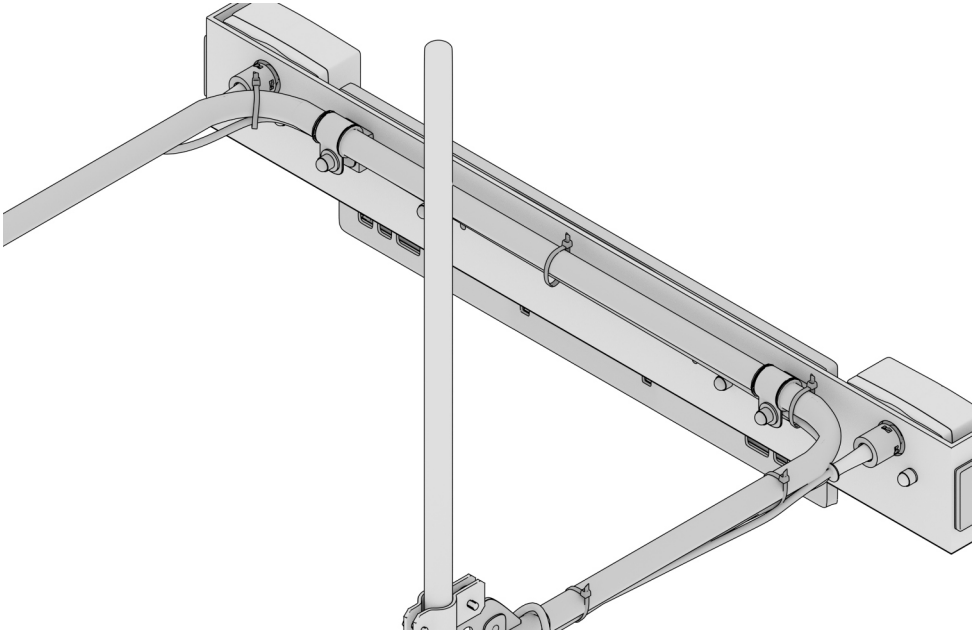

D

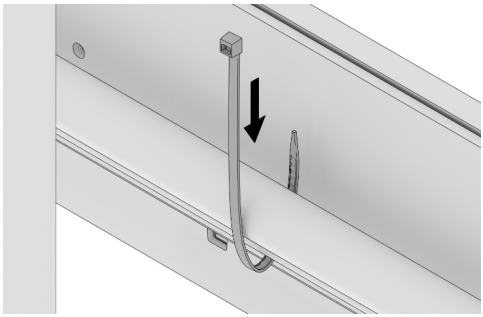

E

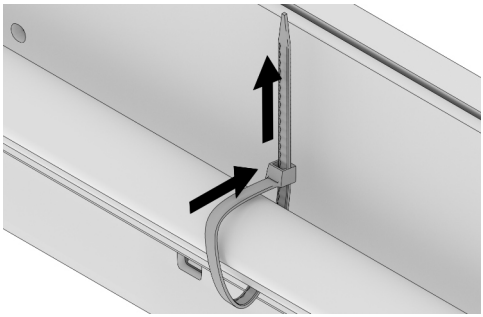

F

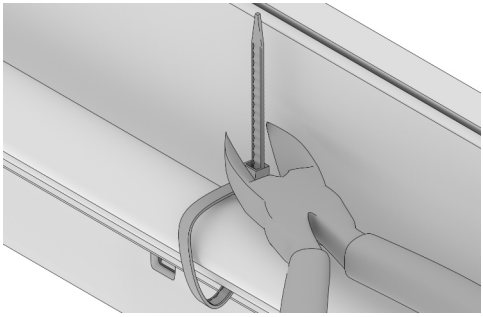

G

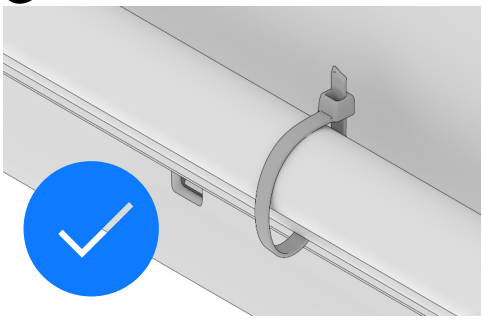

Leitung Steckverbindung

Schieben Sie die farbigen Kappen (Fahrerseite: gelb, Beifahrerseite: grün) von den Steckern nach hinten. Stecken Sie dann die Stecker in die entsprechenden Buchsen. Anschließend schieben Sie die Kappen wieder über die Stecker und verriegeln Sie sie (Bajonett-Verschluss).

Elektrische Leitung

Zur Installation sind die herausgeführten Einzellitzen mit Schneidklemmen-Abzweigverbindern (0,5… 1,5 mm Ø) an die Zuleitungen der Fahrzeugrückleuchte anzuschließen. Die Stromversorgung erfolgt über den

Anschlußhinweise		
	Weiß	Masse
	gelb	Blinker links
	grün	Blinker rechts
	rot	Bremslicht
	braun	Schlusslicht